El Vencimiento del Dragón

ALCAÑIZ AYUNTAMIENTO

2020

Erasé una vez que se era... un teatrillo del Vencimimiento del Dragón de Alcañiz

Se necesita:

- Una caja de cartón para poder hacer el escenario
- Tijeras
- Pinturas
- Pegamento
- Pajitas, palillos largos o similar
- .... y toda la ilusión e imaginación que un niño pueda tener

¡MANOS A LA OBRA!

ALCAÑIZ AYUNTAMIENTO

El escenario....

Quitamos uno de los lados de la caja.
Será nuestra parte de abajo

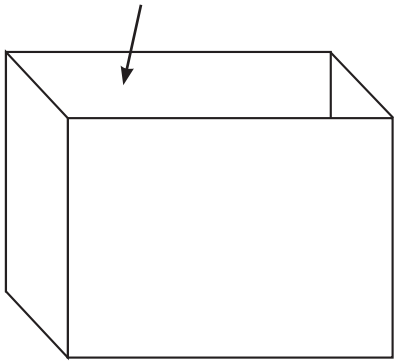

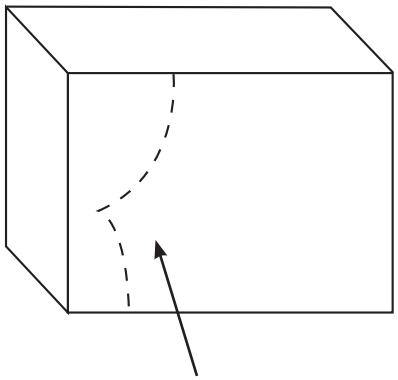

En uno de los frontales, dibujamos y recortamos una cortina

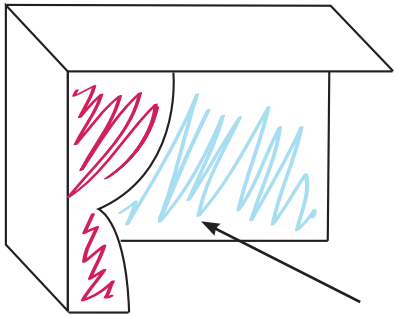

Pintamos o forramos el fondo y la cortina

Pintamos y recortamos la figura A (fachada Ayuntamiento) y pegamos en el fondo

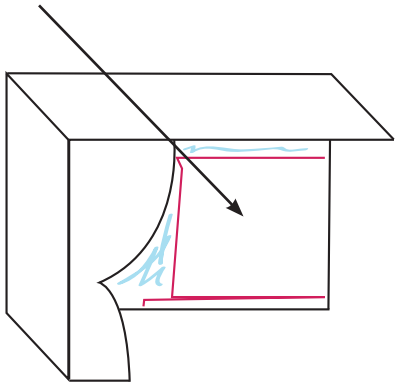

Pintar y recortar la figura B (lonja), y pegarla en el lateral

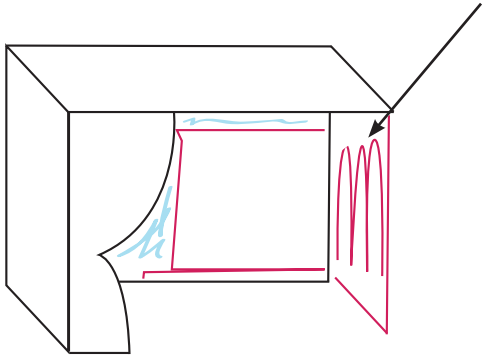

Figura A (fachada)

ALCAÑIZ AYUNTAMIENTO

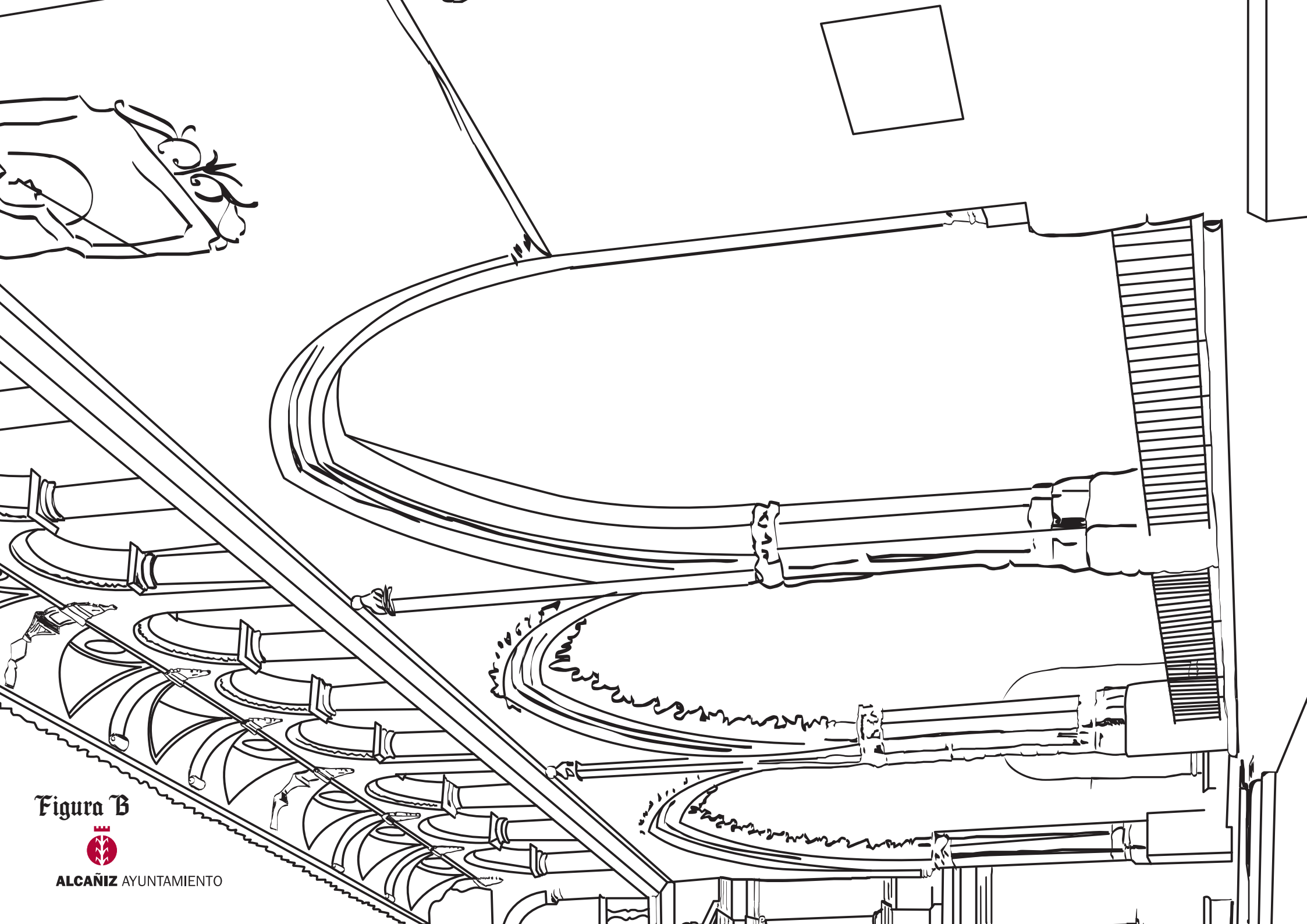

Figura B

ALCAÑIZ AYUNTAMIENTO

Dragón

Pintar y recortar.
Después colocar por detrás pajita o
similar para tener nuestro primer títere.

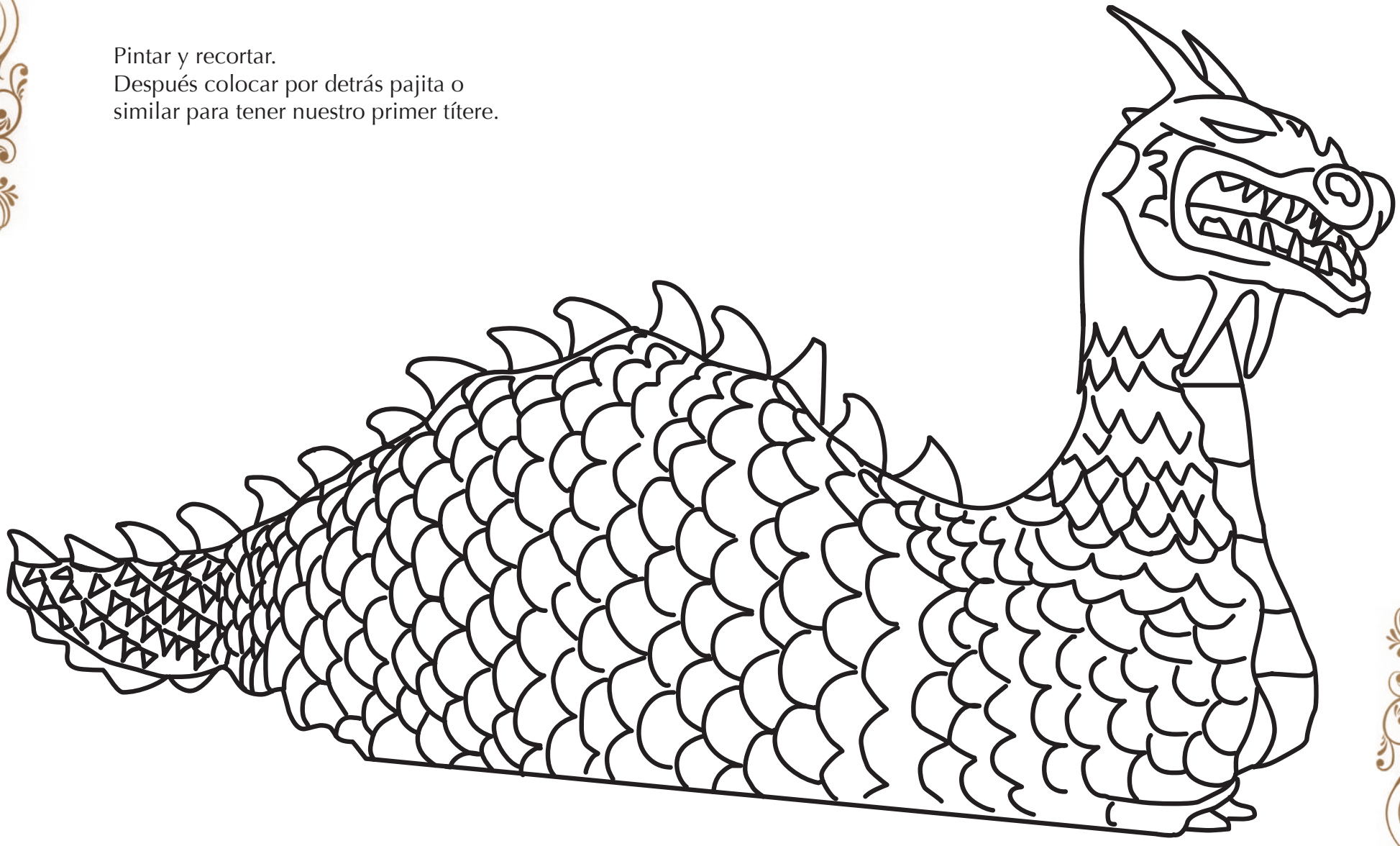

ALCAÑIZ AYUNTAMIENTO

San Jorge, Danzantes y Calatravo

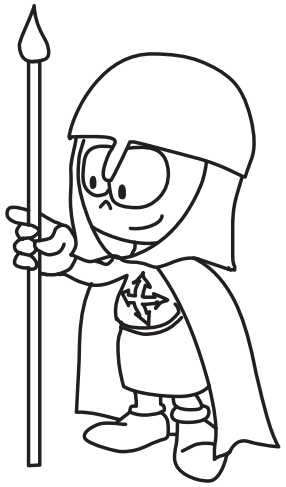

Pintar y recortar.
Después colocar por detrás pajita o similar para tener al resto de participantes en "nuestro propio Vencimiento".

ALCAÑIZ AYUNTAMIENTO

ALCAÑIZ AYUNTAMIENTO